แบบปรับปรุงหอพักผู้ป่วยเพื่อรองรับผู้ป่วยติดเชื้อCOVID-19สำหรับแบบห้องผู้ป่วยพิเศษ (ชนิดมีห้องน้ำด้านหน้า) หรือแบบใกล้เคียง เป็น MODIFIER AIIR

(ประกอบเอกสารเลขที่ ก.41/เม.ย./63)

โรงพยาบาลเลย

กระทรวงสาธารณสุข

แปลนชั้น 2 ตึก60ปี
(ศัลยกรรมกระดูก)

แปลนพื้นชั้น 2
มาตราส่วน 1:250

โรงพยาบาลเลย
กระทรวงสาธารณสุข

โครงการ :

ปรับปรุงหอผู้ป่วยเพื่อรองรับผู้ป่วยติดเชื้อ COVID-19สำหรับแบบห้องผู้ป่วยพิเศษ(ชนิดมีห้องน้ำด้านหน้า)หรือแบบไอโซเลียง เป็น Modifier AIIR

ที่ตั้งโครงการ :

โรงพยาบาลเลย
32/1 ต.กุดป่อง อ.เมือง จ.เลย

เจ้าของโครงการ :

โรงพยาบาลเลย

สถาปนิก :

วิศวกรโยธา :

นายสุรวิทย์ จันทรศรี
วิศวกรโยธา

วิศวกรไฟฟ้า :

นายธีระ ทุมจันดา
วิศวกรไฟฟ้า

รายการแก้ไข :

ลำดับ	วัน/เดือน/ปี	ผู้แก้ไข
1		
2		
3		

เขียนแบบ :

นายสุรวิทย์ จันทรศรี
วิศวกรโยธา

ตรวจสอบ :

นายจิรพันธ์ เวชมุโน
หัวหน้ากลุ่มงานวิศวกรรมโครงสร้างพื้นฐาน

เห็นชอบ :

นายสมพงษ์ แสนประสิทธิ์
รองผู้อำนวยการฝ่ายบริหาร

เลขที่แบบ : รพ.41.1

วัน/เดือน/ปี : Rev.

แผ่นที่ : จำนวน :

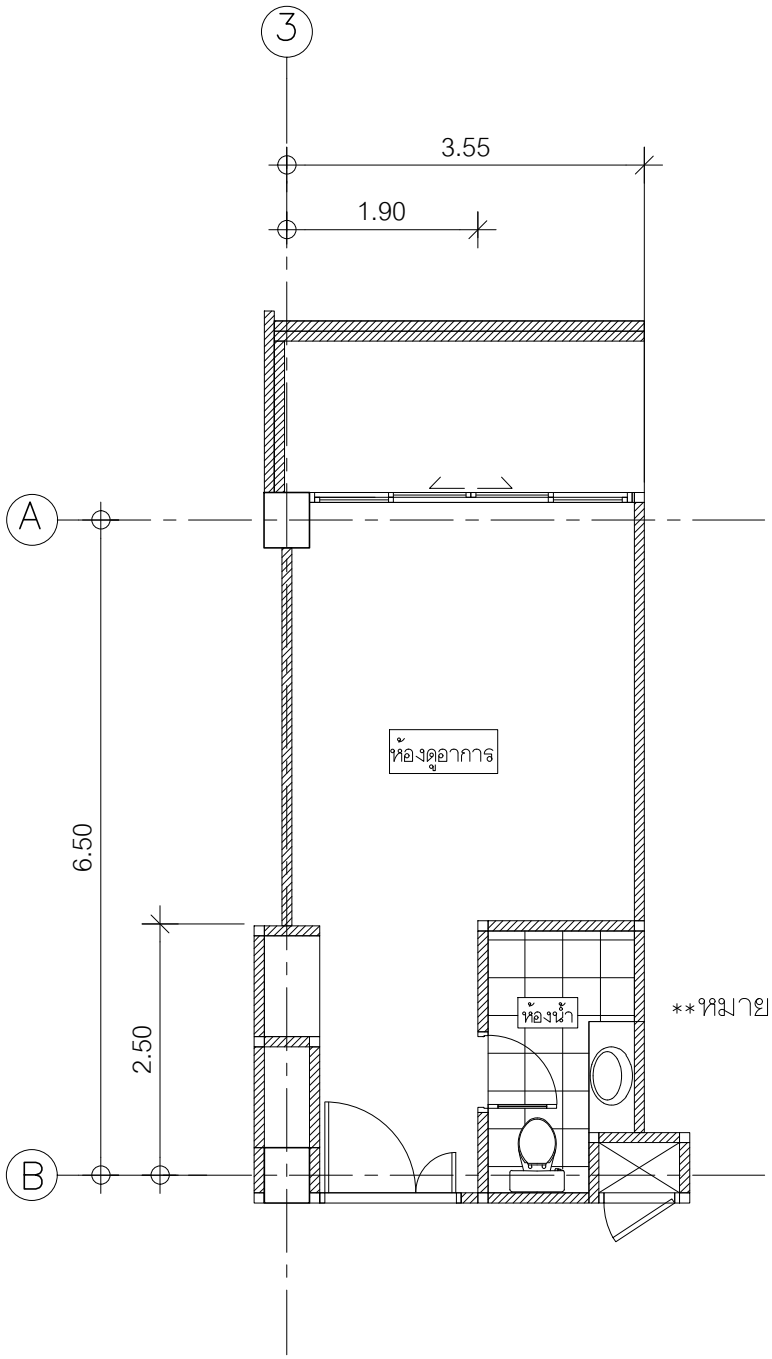

**หมายเหตุ ระดับฝ้าเพานสูง 3.00 เมตร

แปลนพื้นเดิม

มาตราส่วน 1:75

โรงพยาบาลเลย
กระทรวงสาธารณสุข

โครงการ :

ปรับปรุงหอผู้ป่วยเพื่อรองรับผู้ป่วยติดเชื้อ COVID-19สำหรับแบบห้องผู้ป่วยพิเศษ(ชนิดมีห้องน้ำด้านหน้า)หรือแบบไม่มีเคียง เป็น Modifier AIIR

ที่ตั้งโครงการ :

โรงพยาบาลเลย
32/1 ต.กุดป่อง อ.เมือง จ.เลย

เจ้าของโครงการ :

โรงพยาบาลเลย

สถาปนิก :

วิศวกรโยธา :

นายลูรวิทย์ จันทรศรี
วิศวกรโยธา

วิศวกรไฟฟ้า :

นายธีระ ทุมจันดา
วิศวกรไฟฟ้า

รายการแก้ไข :

ลำดับ	ว/ด/ป.	ผู้แก้ไข
1		
2		
3		

เขียนแบบ :

นายลูรวิทย์ จันทรศรี
วิศวกรโยธา

ตรวจสอบ :

นายจีรพันธ์ เวชมุโน
หัวหน้ากลุ่มงานวิศวกรรมโครงสร้างพื้นฐาน

เห็นชอบ :

นายสมพงษ์ แสนประสิทธิ์
รองผู้อำนวยการฝ่ายบริหาร

เลขที่แบบ :รพ.41.1

วัน/เดือน/ปี : Rev.

แผ่นที่ : จำนวน :

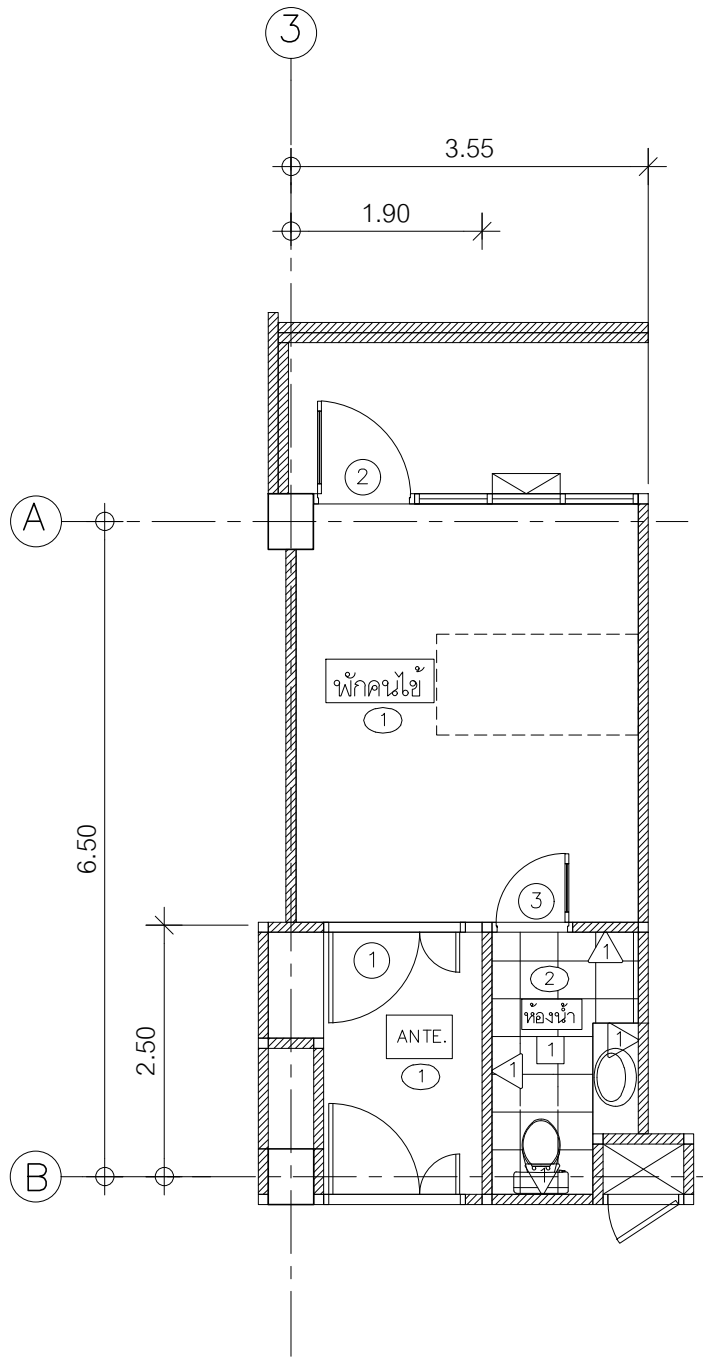

แปลนปรับปรุง

มาตราส่วน 1:75

รายละเอียดประกอบแบบ

	รายการพื้น
1	พื้นปูกระเบื้องแกรนิตโต้ ชนิดผิวด้าน ขนาด 0.60x0.60 ม.
	รายการผนัง
1	ผนังกรุกระเบื้องแกรนิโต้ ชนิดผิวมัน ขนาด 0.60x0.60 ม. สูงจรดฝ้าเพดาน
	รายการฝ้าเพดาน
1	ฝ้าเพดานยิบซั่มบอร์ดมนชื้น หนา 9 มม. ชนิดขอบลาด ฉาบรอยต่อเรียบทาสี โครงคร่าวเหล็กชุบสังกะสีหนาไม่ต่ำกว่า เบอร์24 ระบบ C-LINE ระยะโครงคร่าว โดยประมาณ 0.40x1.00 ม. พร้อมอุปกรณ์ยึดแขวนตามมาตรฐานผู้ผลิต
2	ฝ้าเพดานไฟเบอร์ซีเมนต์ชนิดขอบเรียบ หนา 6 มม. ทาสี โครงคร่าวเหล็กชุบสังกะสีเคลือบขาว ระบบ T-BAR ระยะโครงคร่าวโดยประมาณ 0.60x0.60 ม. พร้อมอุปกรณ์ยึดแขวนตามมาตรฐานผู้ผลิต

หมายเหตุ :

1.ผนังทั้งหมดให้สูงตรดท้องพื้นด้านบน เพื่อป้องกันอาการรั่วซึมเหนือฝ้าเพดาน

2.ให้ปิดรอยรั่วของช่องท่อทั้งหมด เพื่อป้องกันอากาศรั่วไหล

3.ผนังที่รื้อทุบออกแล้วให้ก่อฉาบใหม่ด้วยอิฐมอญ มอก. ทาสีหรือกรุกระเบื้องตามรายการผนัง ส่วนที่เสียหายจากการรื้อถอนให้ซ่อมแซมให้อยู่ในสภาพดี

โรงพยาบาลเลย
กระทรวงสาธารณสุข

โครงการ :

ปรับปรุงหอพักผู้ป่วยเพื่อรองรับผู้ป่วยติดเชื้อ COVID-19สำหรับแบบห้องผู้ป่วยพิเศษ(ชนิดมีห้องน้ำด้านหน้า)หรือแบบไอโซเลชั่นเป็น Modifier AIIR

ที่ตั้งโครงการ :

โรงพยาบาลเลย
32/1 ต.กุดป่อง อ.เมือง จ.เลย

เจ้าของโครงการ :

โรงพยาบาลเลย

สถาปนิก :

วิศวกรโยธา :

นายลูรวิทย์ จันทรศรี
วิศวกรโยธา

วิศวกรไฟฟ้า :

นายธีระ ทุมจันดา
วิศวกรไฟฟ้า

รายการแก้ไข :

ลำดับ	ว/ด/ป.	ผู้แก้ไข
1		
2		
3		

เขียนแบบ :

นายลูรวิทย์ จันทรศรี
วิศวกรโยธา

ตรวจสอบ :

นายจีรพันธ์ เวชมูโน
หัวหน้ากลุ่มงานโครงสร้างพื้นฐาน

เห็นชอบ :

นายสมพงษ์ แสนประสิทธิ์
รองผู้อำนวยการฝ่ายบริหาร

เลขที่แบบ :รพ.41.1

วัน/เดือน/ปี : Rev.

แผ่นที่ : จำนวน :

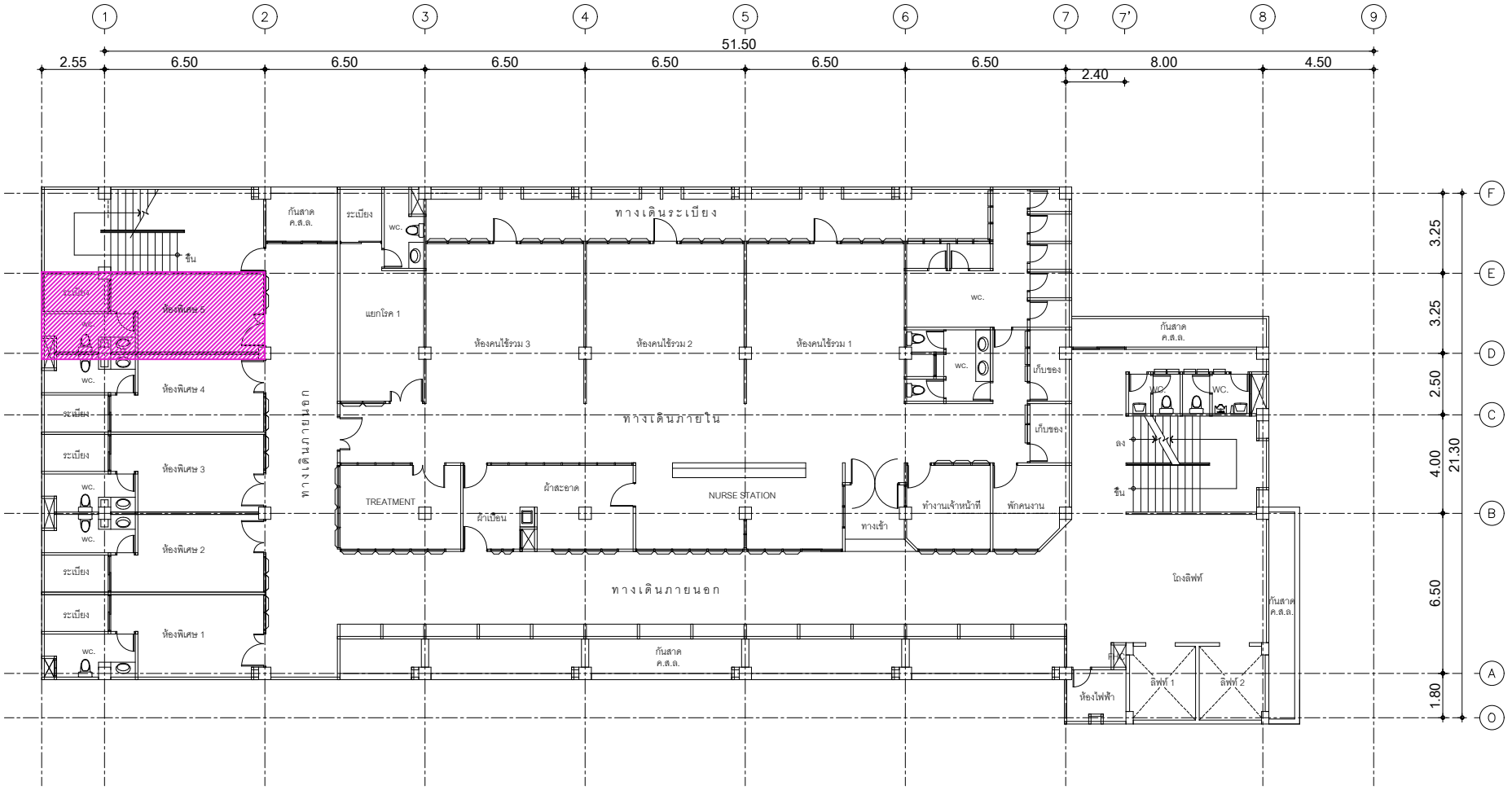

แปลนชั้น 4 ตึกสายธาร
(ค้ลยกรรมชาย 2)

แปลนพื้นชั้น 4
มาตราส่วน 1:250

โรงพยาบาลเลย
กระทรวงสาธารณสุข

โครงการ :

ปรับปรุงหอพักผู้ป่วยเพื่อรองรับผู้ป่วยติดเชื้อCOVID-19สำหรับแบบห้องผู้ป่วยพิเศษ (ชนิดมีห้องน้ำ)หรือแบบใกล้เคียง
เป็น Modifier AIIR

ที่ตั้งโครงการ :

โรงพยาบาลเลย
32/1 ต.กุดป่อง อ.เมือง จ.เลย

เจ้าของโครงการ :

โรงพยาบาลเลย

สถาปนิก :

วิศวกรโยธา :

นายสุรวิทย์ จันทรศรี
วิศวกรโยธา

วิศวกรไฟฟ้า :

นายธีระ ทุมจันดา
วิศวกรไฟฟ้า

รายการแก้ไข :

ลำดับ	ว/.ด./ป.	ผู้แก้ไข
1		
2		
3		

เขียนแบบ :

นายสุรวิทย์ จันทรศรี
วิศวกรโยธา

ตรวจสอบ :

นายจีรพันธ์ เวชมุโน
หัวหน้ากลุ่มงานโครงสร้างพื้นฐาน

เห็นชอบ :

นายสมพงษ์ แสนประสิทธิ์
รองผู้อำนวยการฝ่ายบริหาร

เลขที่แบบ :รพ.41.2

วัน/เดือน/ปี : Rev.

แผ่นที่ : จำนวน :

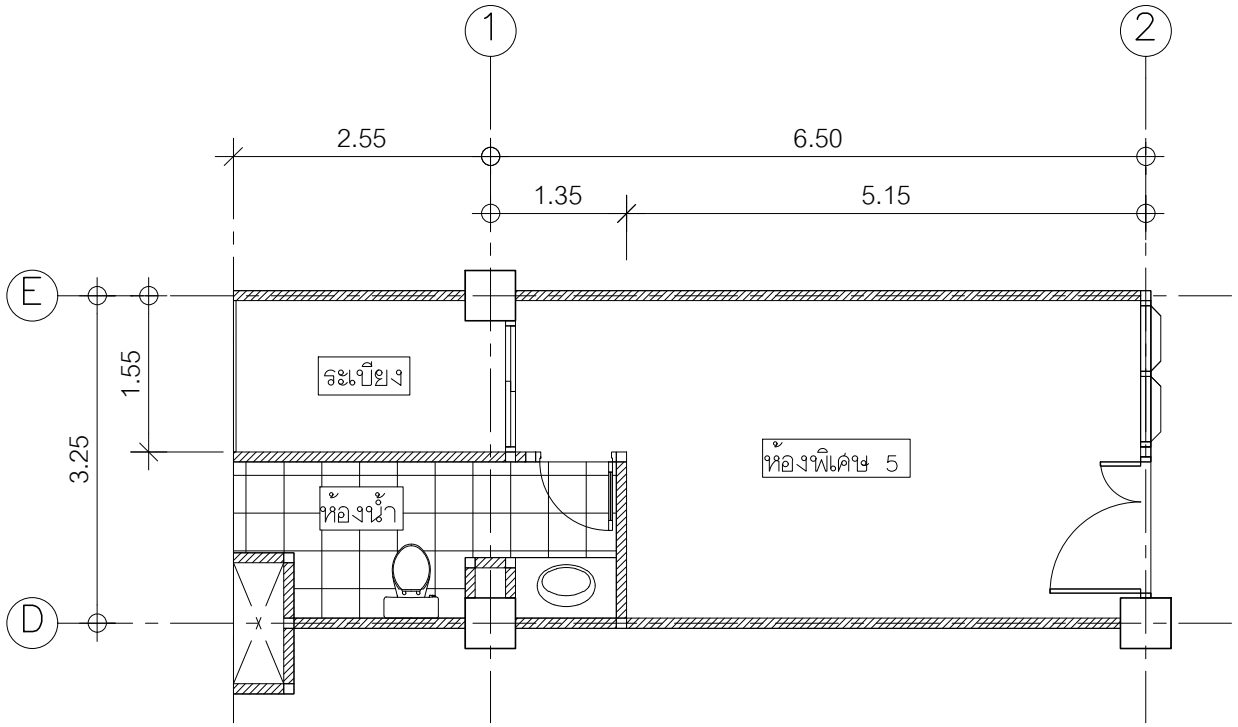

*หมายเหตุ ระดับฝ้าเพดานสูง 2.60 เมตร

แปลนพื้นเดิม

มาตราส่วน 1:75

โรงพยาบาลเลย
กระทรวงสาธารณสุข

โครงการ :

ปรับปรุงหอผู้ป่วยเพื่อรองรับผู้ป่วยติดเชื้อCOVID-19สำหรับแบบห้องผู้ป่วยพิเศษ (ชนิดมีห้องน้ำ)หรือแบบใกล้เคียง เป็น Modifier AIIR

ที่ตั้งโครงการ :

โรงพยาบาลเลย
32/1 ต.กุดป่อง อ.เมือง จ.เลย

เจ้าของโครงการ :

โรงพยาบาลเลย

สถาปนิก :

วิศวกรโยธา :

นายสุรวิทย์ จันทรศรี
วิศวกรโยธา

วิศวกรไฟฟ้า :

นายธีระ ทุมจันดา
วิศวกรไฟฟ้า

รายการแก้ไข :

ลำดับ	ว/ด/ป.	ผู้แก้ไข
1		
2		
3		

เขียนแบบ :

นายสุรวิทย์ จันทรศรี
วิศวกรโยธา

ตรวจสอบ :

นายจิรพันธ์ เวชมุโน
หัวหน้ากลุ่มงานโครงสร้างพื้นฐาน

เห็นชอบ :

นายสมพงษ์ แสนประสิทธิ์
รองผู้อำนวยการฝ่ายบริหาร

เลขที่แบบ :รพ.41.2

วัน/เดือน/ปี : Rev.

แผ่นที่ : จำนวน :

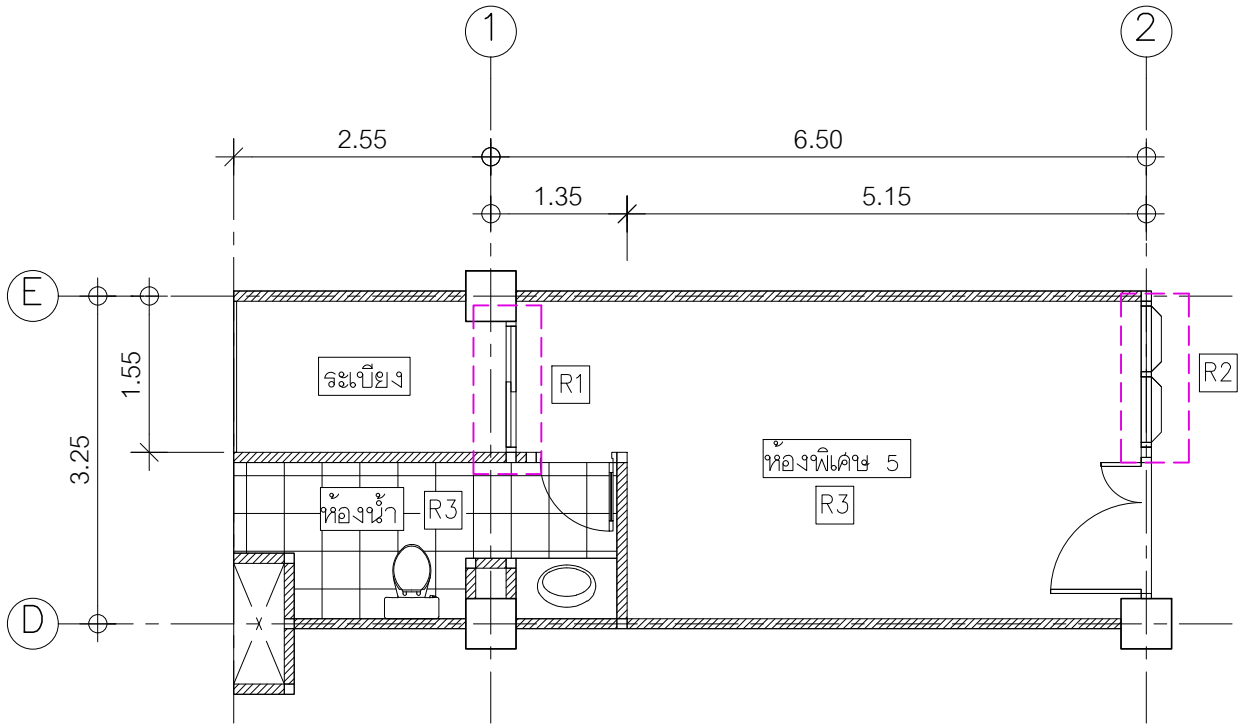

รายละเอียดงานรื้อถอน	
R1	รื้อถอนประตูทางออกระเบียงเดิม เพื่อติดตั้งประตู 2
R2	รื้อถอนหน้าต่างเดิม เพื่อติดตั้งหน้าต่าง 2
R3	รื้อถอนผ้าเพดานเดิม

แปลนรื้อถอน

มาตราส่วน 1:75

โรงพยาบาลเลย
กระทรวงสาธารณสุข

โครงการ :

ปรับปรุงหอผู้ป่วยเพื่อรองรับผู้ป่วยติดเชื้อCOVID-19สำหรับแบบห้องผู้ป่วยพิเศษ (ชนิดมีห้องน้ำ)หรือแบบใกล้เคียง เป็น Modifier AIIR

ที่ตั้งโครงการ :

โรงพยาบาลเลย
32/1 ต.กุดป่อง อ.เมือง จ.เลย

เจ้าของโครงการ :

โรงพยาบาลเลย

สถาปนิก :

วิศวกรโยธา :

นายสุรวิทย์ จันทรศรี
วิศวกรโยธา

วิศวกรไฟฟ้า :

นายธีระ ทุมจันดา
วิศวกรไฟฟ้า

รายการแก้ไข :

ลำดับ	ว/ด/ป.	ผู้แก้ไข
1		
2		
3		

เขียนแบบ :

นายสุรวิทย์ จันทรศรี
วิศวกรโยธา

ตรวจสอบ :

นายจิรพันธ์ เวชมุโน
หัวหน้ากลุ่มงานโครงสร้างพื้นฐาน

เห็นชอบ :

นายสมพงษ์ แสนประสิทธิ์
รองผู้อำนวยการฝ่ายบริหาร

เลขที่แบบ :รพ.41.2

วัน/เดือน/ปี : Rev.

แผ่นที่ : จำนวน :

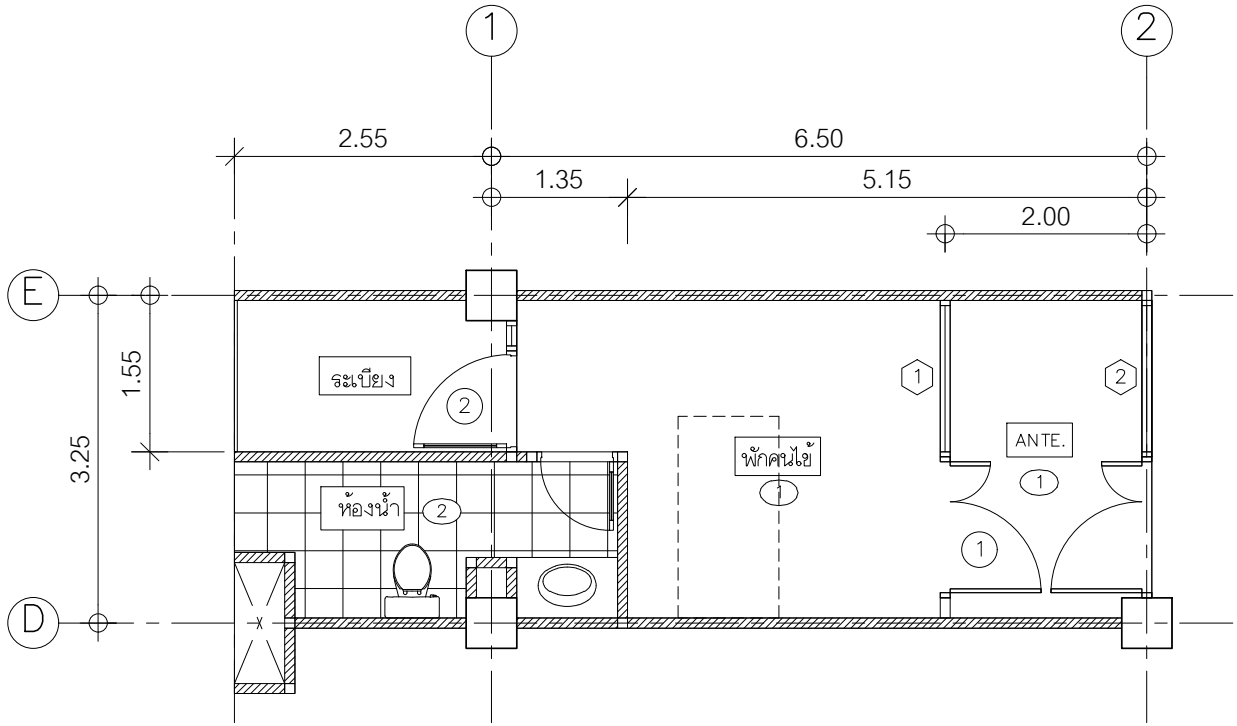

รายละเอียดประกอบแบบ

รายการฝ้าเพดาน

1	ฝ้าเพดานยิบซั่มบอร์ดมนชื้น หนา 9 มม. ชนิดขอบลาด ฉาบรอยต่อเรียบทาสี โครงคร่าวเหล็กชุบสังกะสีหนาไม่ต่ำกว่า เบอร์24 ระบบ C-LINE ระยะโครงคร่าว โดยประมาณ 0.40x1.00 ม. พร้อมอุปกรณ์ยึดแขวนตามมาตรฐานผู้ผลิต
2	ฝ้าเพดานไฟเบอร์ซีเมนต์ชนิดขอบเรียบ หนา 6 มม. ทาสี โครงคร่าวเหล็กชุบสังกะสีเคลือบขาว ระบบ T-BAR ระยะโครงคร่าวโดยประมาณ 0.60x0.60 ม. พร้อมอุปกรณ์ยึดแขวนตามมาตรฐานผู้ผลิต

หมายเหตุ :
1.ผนังทั้งหมดให้สูงตรดท้องพื้นด้านบน เพื่อป้องกันอาการรั่วซึมเหนือฝ้าเพดาน
2.ให้ปิดรอยรั่วของช่องท่อทั้งหมด เพื่อป้องกันอากาศรั่วไหล

แปลนปรับปรุง

มาตราส่วน 1:75

โรงพยาบาลเลย
กระทรวงสาธารณสุข

โครงการ :

ปรับปรุงหอพักผู้ป่วยเพื่อรองรับผู้ป่วยติดเชื้อCOVID-19สำหรับแบบห้องผู้ป่วยพิเศษ (ชนิดมีห้องน้ำ)หรือแบบใกล้เคียง
เป็น Modifier AIIR

ที่ตั้งโครงการ :

โรงพยาบาลเลย
32/1 ต.กุดป่อง อ.เมือง จ.เลย

เจ้าของโครงการ :

โรงพยาบาลเลย

สถาปนิก :

วิศวกรโยธา :

นายอุรวิทย์ จันทรศรี
วิศวกรโยธา

วิศวกรไฟฟ้า :

นายธีระ ทุมจันดา
วิศวกรไฟฟ้า

รายการแก้ไข :

ลำดับ	ว/ด/ป.	ผู้แก้ไข
1		
2		
3		

เขียนแบบ :

นายอุรวิทย์ จันทรศรี
วิศวกรโยธา

ตรวจสอบ :

นายจิรพันธ์ เวชมุโน
หัวหน้ากลุ่มงานโครงสร้างพื้นฐาน

เห็นชอบ :

นายสมพงษ์ แสนประสิทธิ์
รองผู้อำนวยการฝ่ายบริหาร

เลขที่แบบ :รพ.41.2

วัน/เดือน/ปี : Rev.

แผ่นที่ : จำนวน :

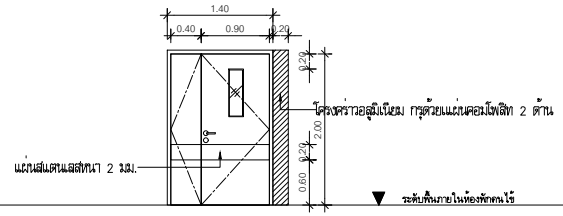

ป1

ลักษณะบาน	ประตูบานเปิดคู่ ชนิดมีบังใบ พร้อมช่องแสงกระจกติดตาย
วงกบประตู	อลูมิเนียมสีธรรมชาติ ขนาด 1 3/4"x4"
กรอบบานประตู/ลูกฟัก	บานไฟเบอร์กลาสแบบผิวเรียบทำสีอูมีเทน เจาะช่องมองกระจกใส สำเร็จรูปจากโรงงาน หนา 0.8 มม. ช่องมองกระจกใส 0.15x0.60 ม. หนา 6 มม.
อุปกรณ์	บานพับสแตนเลส 4"x3" จำนวน 4 ตัว/บาน
มือจับ,กุญแจ	มือจับก้านเปิดสแตนเลสด้าน (Mortise Lock), กุญแจฝังบาน (บานเล็กมือจับสแตนเลสฝังในกรอบบาน)
DOORCLOSER, DOORSTOP	one way Door Closer ชนิดค้าง (เฉพาะประตูบานใหญ่)
ช่องแสงหรือวัสดุเหนือวงกบ	–
หมายเหตุ	กรอบชนิดฝังสันบาน บน12" ล่าง6" (ติด 1 บาน) รูรับกรอบสแตนเลสฝังที่พื้น

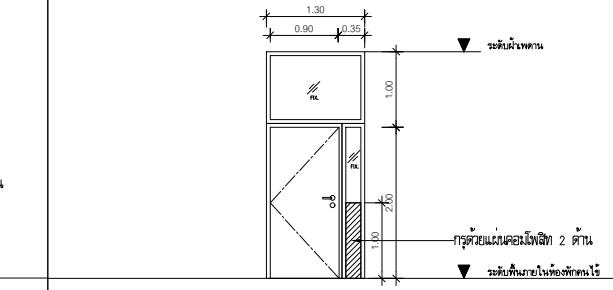

ป2

ลักษณะบาน	ประตูบานเปิดเดี่ยว พร้อมช่องแสงกระจกติดตาย
วงกบประตู/หน้าต่าง	อลูมิเนียมสีธรรมชาติ ขนาด 1 3/4"x4"
กรอบบานประตู	บานไฟเบอร์กลาสแบบผิวเรียบทำสีอูมีเทน
ลูกฟัก	กระจกเขียวตัดแต่ง หนา 6 มม.
อุปกรณ์	บานพับสแตนเลส 4"x3" จำนวน 4 ตัว/บาน
มือจับ,กุญแจ	มือจับก้านเปิดสแตนเลสด้าน (Mortise Lock)
DOORCLOSER, DOORSTOP	one way Door Closer ชนิดค้าง
ช่องแสงหรือวัสดุเหนือวงกบ	กระจกเขียวตัดแต่ง หนา 6 มม.
หมายเหตุ	บานช่องแสงติดตายจากพื้นถึงความสูง 1 ม. ปิดด้วยแผ่นคอมโพสิทแบบเรียบ

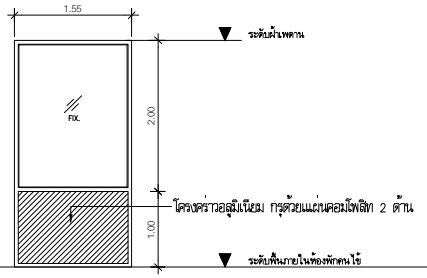

1

ลักษณะหน้าต่าง	หน้าต่างช่องแสงติดตาย
วงกบหน้าต่าง	อลูมิเนียมสีธรรมชาติ ขนาด 1 3/4"x4"
กรอบบานหน้าต่าง	กระจกเขียวตัดแต่ง หนา 6 มม.
หมายเหตุ	บานช่องแสงติดตายจากพื้นถึงความสูง 1 ม. ปิดด้วยแผ่นคอมโพสิทแบบเรียบ

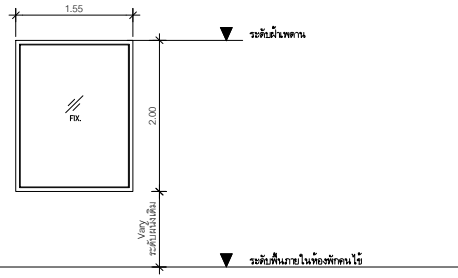

2

ลักษณะหน้าต่าง	หน้าต่างช่องแสงติดตาย
วงกบหน้าต่าง	อลูมิเนียมสีธรรมชาติ ขนาด 1 3/4"x4"
กรอบบานหน้าต่าง	กระจกเขียวตัดแต่ง หนา 6 มม.
หมายเหตุ	บานช่องแสงติดตายจากพื้นถึงความสูง 1 ม. ปิดด้วยแผ่นคอมโพสิทแบบเรียบ

แบบขยายประตู หน้าต่าง

มาตราส่วน 1:100

โรงพยาบาลเลย
กระทรวงสาธารณสุข

โครงการ :

ปรับปรุงหอพักผู้ป่วยเพื่อรองรับผู้ป่วยติดเชื้อCOVID-19สำหรับแบบห้องผู้ป่วยพิเศษ (ชนิดมีห้องน้ำ)หรือแบบใกล้เคียง
เป็น Modifier AIIR

ที่ตั้งโครงการ :

โรงพยาบาลเลย
32/1 ต.กุดป่อง อ.เมือง จ.เลย

เจ้าของโครงการ :

โรงพยาบาลเลย

สถาปนิก :

วิศวกรโยธา :

นายอุรวิทย์ จันทรครี
วิศวกรโยธา

วิศวกรไฟฟ้า :

นายธีระ ทุมจันดา
วิศวกรไฟฟ้า

รายการแก้ไข :

ลำดับ	ว/ด/ป.	ผู้แก้ไข
1		
2		
3		

เขียนแบบ :

นายอุรวิทย์ จันทรครี
วิศวกรโยธา

ตรวจสอบ :

นายจีรพันธ์ เวชมุโน
หัวหน้ากลุ่มงานโครงสร้างพื้นฐาน

เห็นชอบ :

นายสมพงษ์ แสนประสิทธิ์
รองผู้อำนวยการฝ่ายบริหาร

เลขที่แบบ :รพ.41.2

วัน/เดือน/ปี : Rev.

แผ่นที่ : จำนวน :

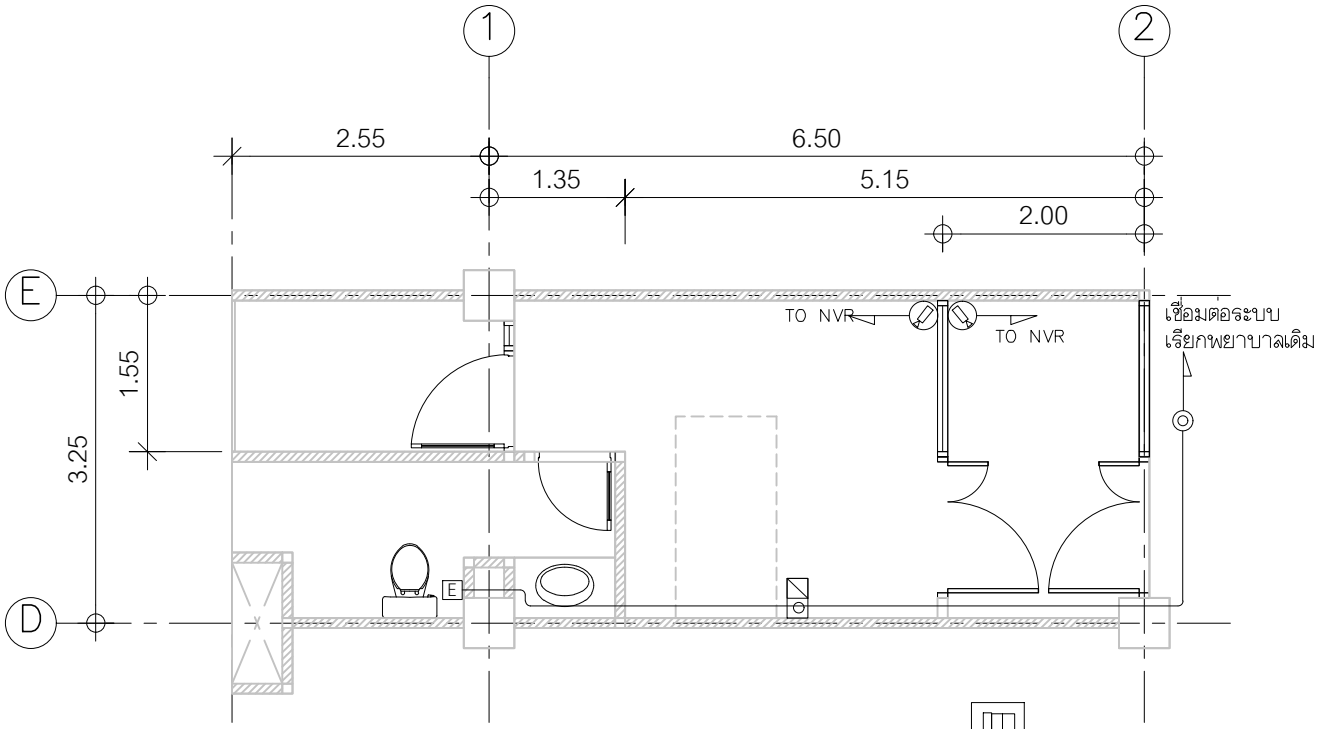

สัญลักษณ์ระบบเรียกพยาบาล	
◎	- หลอดไฟชนิดฝังหน้าห้องระบบเรียกพยาบาล (CORRIDOR LAMP)
▨	- ระบบเรียกพยาบาลหัวเตียงคนไข้ (Wall UNIT, PATIENT STATION TYPE C/R MICROPHONE AND SPEAKER)
E	- ปุ่มดึงฉุกเฉินเรียกพยาบาลในห้องน้ำ (PUSH BOTTON FOR TOILET AND BATHROOM WITH PULL CORD)
สัญลักษณ์กล้องวงจรปิด	
⊘	กล้องวงจรปิดแบบโดม

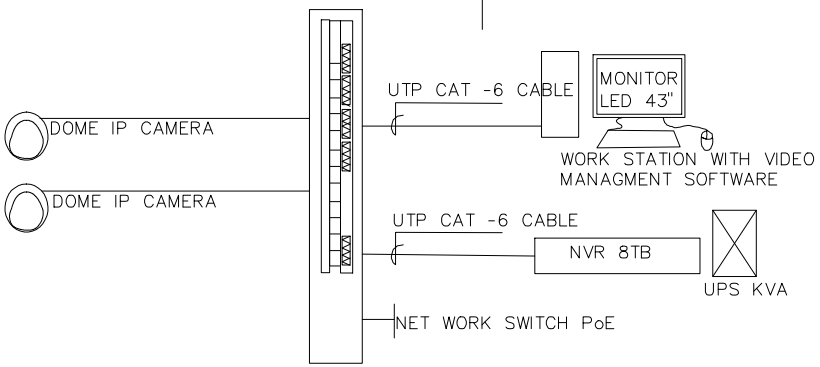

CCTV SYSTEM DIAGRAM
มาตราส่วน NOT TO SCALE

แปลนปรับปรุงห้องผู้ป่วยพิเศษระบบไฟฟ้า

มาตราส่วน 1:75

โรงพยาบาลเลย
กระทรวงสาธารณสุข

โครงการ :
ปรับปรุงหอพักผู้ป่วยเพื่อรองรับผู้ป่วยติดเชื้อCOVID-19สำหรับแบบห้องผู้ป่วยพิเศษ (ชนิดมีห้องน้ำ)หรือแบบใกล้เคียง
เป็น Modifier AIIR

ที่ตั้งโครงการ :
โรงพยาบาลเลย
32/1 ต.กุดป่อง อ.เมือง จ.เลย

เจ้าของโครงการ :
โรงพยาบาลเลย

สถาปนิก :

วิศวกรโยธา :
นายสุรวิทย์ จันทรศรี
วิศวกรโยธา

วิศวกรไฟฟ้า :
นายธีระ ทุมจันดา
วิศวกรไฟฟ้า

รายการแก้ไข :

ลำดับ	ว/ด/ป.	ผู้แก้ไข
1		
2		
3		

เขียนแบบ :
นายสุรวิทย์ จันทรศรี
วิศวกรโยธา

ตรวจสอบ :
นายจิรพันธ์ เวชมุโน
หัวหน้ากลุ่มงานโครงสร้างพื้นฐาน

เห็นชอบ :
นายสมพงษ์ แสนประสิทธิ์
รองผู้อำนวยการฝ่ายบริหาร

เลขที่แบบ :รพ.41.2

วัน/เดือน/ปี : Rev.

แผ่นที่ : จำนวน :

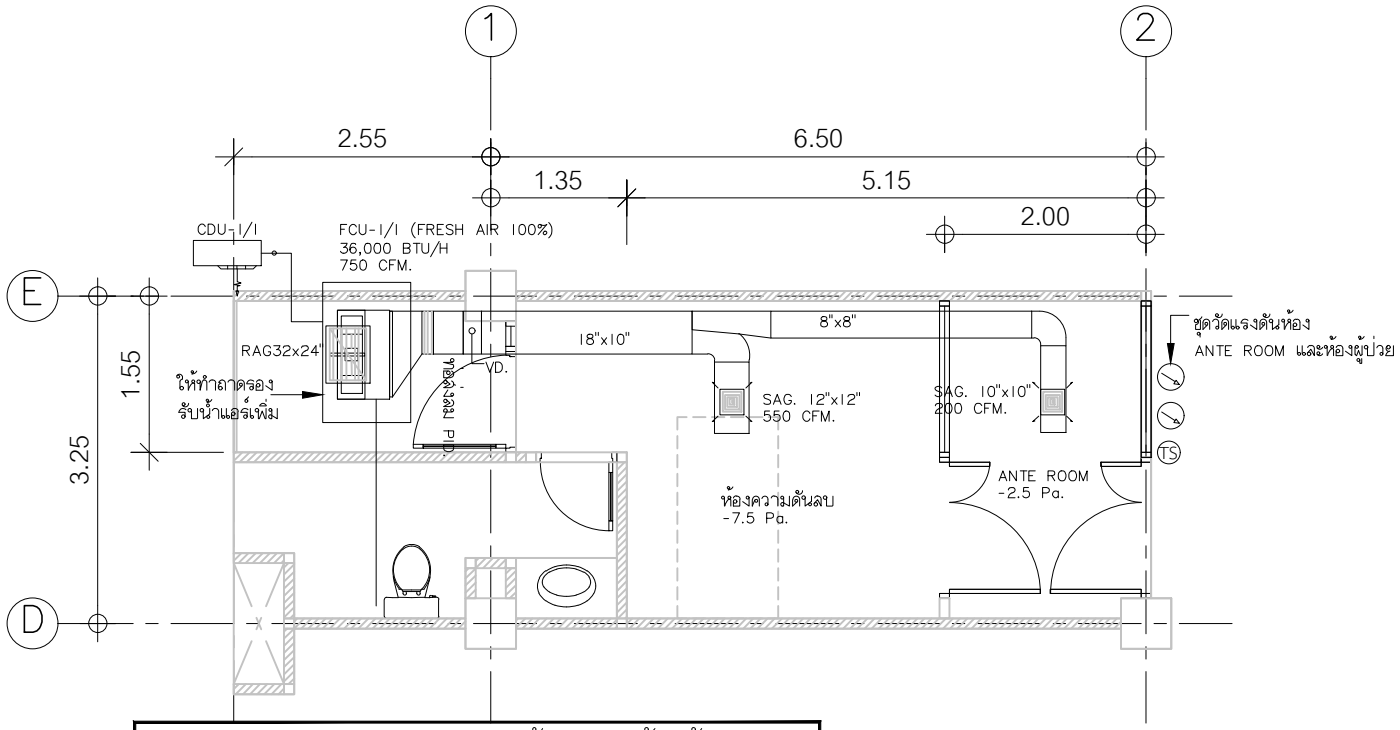

รายละเอียดระบบปรับอากาศห้องแยกโรคผู้ติดเชื้อ

FCU	- CONCEALED 36,00 BTU/H
	- FAN 750 CFM./W STATIC PRESSURE >0.25 in.Wg.
CDU	- @ 36,00 BTU/H
NPU	- CASING 2 SKIN
	- FAN > 950 CFM./W VSD. STATIC PRESSURE 0.35 in.Wg.
(TS)	- ON-OFF COMPRESSURE,ON-OFF FCU.
	- มีตัวปรับ/ตั้งอุณหภูมิ
(P)	- แสดงแรงดันตกคร่อมชุดฟิลเตอร์
VSD.	- VARIABLE SPEED DRIVE ระบบควบคุมความเร็วรอบ
RETURN PLENUM	- ทำด้วยโลหะไม่เป็นสนิม ภายในบุด้วยแผ่นวัสดุเรียบ เช่น Formica เกรดดี อุดรอยรั่วตลอดหน้ากากกลมที่ด้านล่างขนาด 48"x6" การเชื่อมท่อกลมด้านบนฝ้าเพดานต้องสนิทห้ามมีรอยรั่ว
SUPPLY AIR GRILL	- ขนาด 550 CFM. อลูมิเนียมขนาด SIZE 12"x12",200 CFM. SIZE 10"x10"
FILLTER	- แผงกรองอากาศชั้นต้น (PRE FILTER) จะต้องเป็นแบบ Synthetic Fiber ที่มีความหนาไม่น้อยกว่า 1.5 นิ้ว มีประสิทธิภาพไม่น้อยกว่า 85% arrestance ที่วัดโดยวิธีของ ASHRAE 52-76 - แผงกรองอากาศ (HEPA FILTER) 99.97% AT 150 FPM

แปลนระบบปรับอากาศ

มาตราส่วน 1:75

โรงพยาบาลเลย
กระทรวงสาธารณสุข

โครงการ :

ปรับปรุงหอผู้ป่วยเพื่อรองรับผู้ป่วยติดเชื้อCOVID-19สำหรับแบบห้องผู้ป่วยพิเศษ (ชนิดมีห้องน้ำ)หรือแบบไม่มีเตียง เป็น Modifier AIIR

ที่ตั้งโครงการ :

โรงพยาบาลเลย
32/1 ต.กุดป่อง อ.เมือง จ.เลย

เจ้าของโครงการ :

โรงพยาบาลเลย

สถาปนิก :

วิศวกรโยธา :

นายอุรวิทย์ จันทรศรี
วิศวกรโยธา

วิศวกรไฟฟ้า :

นายธีระ ทุมจันดา
วิศวกรไฟฟ้า

รายการแก้ไข :

ลำดับ	ว/ด/ป.	ผู้แก้ไข
1		
2		
3		

เขียนแบบ :

นายอุรวิทย์ จันทรศรี
วิศวกรโยธา

ตรวจสอบ :

นายจีรพันธ์ เวชมุโน
หัวหน้ากลุ่มงานโครงสร้างพื้นฐาน

เห็นชอบ :

นายสมพงษ์ แสนประสิทธิ์
รองผู้อำนวยการฝ่ายบริหาร

เลขที่แบบ :รพ.41.2

วัน/เดือน/ปี : Rev.

แผ่นที่ : จำนวน :

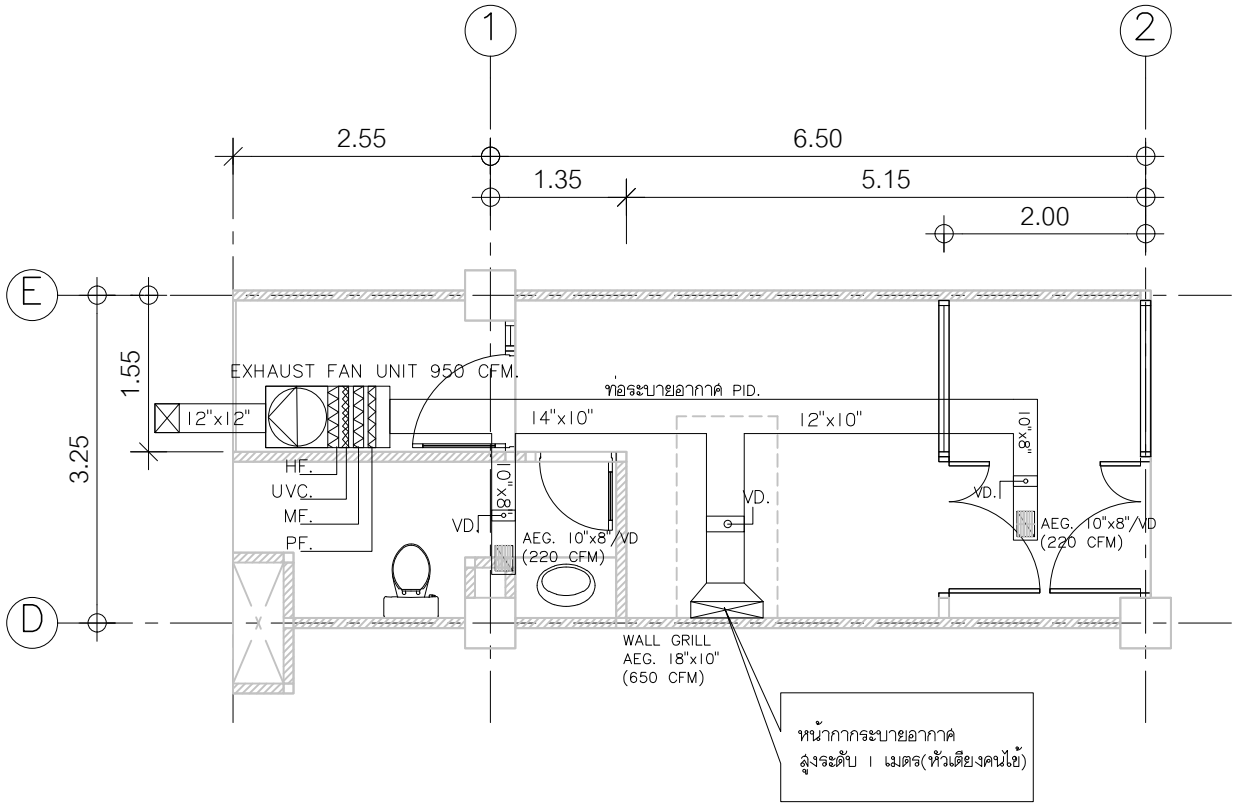

แปลนระบบระบายอากาศ

มาตราส่วน 1:75

โรงพยาบาลเลย
กระทรวงสาธารณสุข

โครงการ :

ปรับปรุงหอพักผู้ป่วยเพื่อรองรับผู้ป่วยติดเชื้อCOVID-19สำหรับแบบห้องผู้ป่วยพิเศษ (ชนิดมีห้องน้ำ)หรือแบบใกล้เคียง
เป็น Modifier AIIR

ที่ตั้งโครงการ :

โรงพยาบาลเลย
32/1 ต.กุดป่อง อ.เมือง จ.เลย

เจ้าของโครงการ :

โรงพยาบาลเลย

สถาปนิก :

วิศวกรโยธา :

นายสุรวิทย์ จันทรศรี
วิศวกรโยธา

วิศวกรไฟฟ้า :

นายธีระ ทุมจันดา
วิศวกรไฟฟ้า

รายการแก้ไข :

ลำดับ	ว/ด/ป.	ผู้แก้ไข
1		
2		
3		

เขียนแบบ :

นายสุรวิทย์ จันทรศรี
วิศวกรโยธา

ตรวจสอบ :

นายจีรพันธ์ เวชมุโน
หัวหน้ากลุ่มงานโครงสร้างพื้นฐาน

เห็นชอบ :

นายสมพงษ์ แสนประสิทธิ์
รองผู้อำนวยการฝ่ายบริหาร

เลขที่แบบ :รพ.41.2

วัน/เดือน/ปี : Rev.

แผ่นที่ : จำนวน :